The heart of smart control

InteliSys Gas

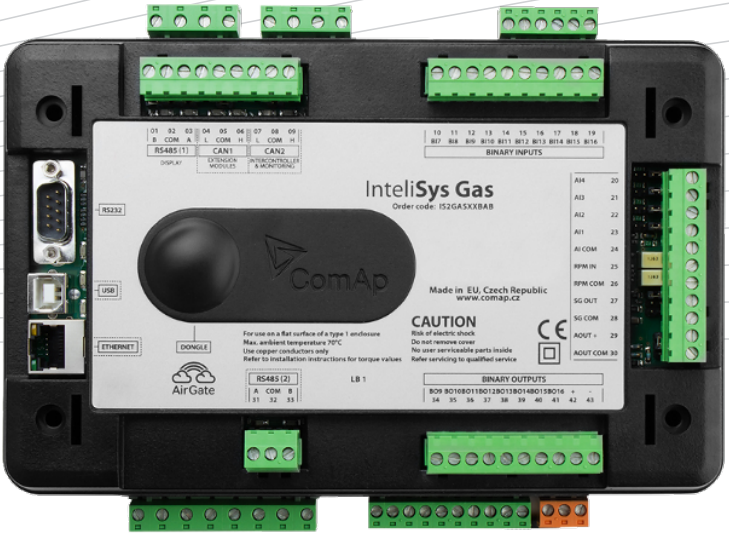

Order code: IS2GASXXBAB

Controleur pour les applications Groupe Gaz

Fiche produit

Description du produit

- L'InteliSys Gaz est un contrôleur industriel pour les moteurs gaz dans les applications de cogénération ou de production.
- Fonctions préconfigurées, E/S configurable, large capacité de communication et facilité de modification logiciel permet au contrôleur de s'adapter à divers applications sans trop d'effort.

Principales caractéristiques

- Fonctons prédéfinies ajustable pour moteur gaz
- Capactité large en PLC pour des adaptations individées pour réponde aux applications
- Certification SIL2
- Exigence aux codes des réseaux(ex VDE-AR-N 4105, BDEW Richtlinien)
- Large gamme d'application - seul ou en parallèle, du mode îloté au fonctionnement couplé réseau
- Gestion Wattmétrique incluant le nouveau mode de sauvegarde carburant
- Support Plug&Play des écrans de la famille ComAp InteliVision
- Synchronisation automatique et contrôle de la puissance (via régulation analogique ou ECU)
- Base de charge, Imp / Exp, TempByPower, Ecrétage, Ctrl Tension et PF (sortie AVR)
- Journal d'évènement et Historique PréMortem personnalisable; RTC; valeurs statistiques
- Détection Survitesse et Arrêt d'urgence

Aperçu Application

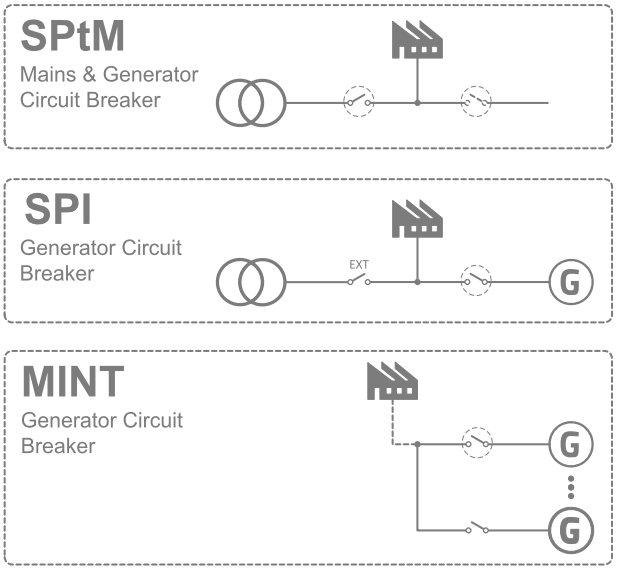

Données technique

Alimentation

Plage d'alimentation	8-36 VCC
Consommation	0.4 A / 8 VCC 0.15 A / 24 VCC 0.1 A / 36 VCC
Batterie RTC	10 ans (remplacable par un service officiel)
Fusible	2 A (Sans consommation BOUT)

Conditions de fonctionnement

Température de fonctionnement	- 40°C à + 70°C
Teméprature de stockage	- 40°C à + 80°C
Humidité	95 % sans condensation
Vibration	5 - 25 Hz, ± 1.6 mm 25-100 Hz, a = 4 g
Chocs	a=200 m/s^2

Mesure Tension

Entrées de mesure	3 ph-n Tension GE 3 ph-n Réseau/Bus
Plage de mesure	110 V / 277 V
Tension maxi	125 %
Précision	1 % de 110 V / 277 V
Plage Fréquence	40-70 Hz (at accy 0.1 Hz)
Impédance d'entrée	0.6 MΩ ph-ph 0.3 MΩ ph-n

Mesure de courant

Entrées de mesures	3 ph Courant GE 1 ph Couran Réseau
Plage de mesure	1 A / 5 A
Courant maxi autorisé en continue	10x Inom / 2x Inom
Précision	2 % of 1 A / 5 A
impédance d'entrée	< 0.1 Ω

Entrées binaires

Nombre	16 non-isolés
Résistance d'entrée	4.7 kΩ
Etat fermé/Ouvert	0 - 2 VDC contact fermé > 4 VDC contact ouvert

Sorties binaires

Nombre Courant	16 non-isolés
max	0.5 A (2 A par groupe)
Bascule	Sortie négative ou positive

Entrées Analogiques

Nombre	4 non-isolées
Type	Sélection (Tension, Résistance, Courant)
Résolution	10 bits, max 4 décimales
Plage	0-5 VCC/0-2500 Ω/0-20 mA
Impédance d'entrée	>100 kΩ/>100 kΩ/180 Ω
Précision	±1 % soit ±1 mV ±2 % soit ±2 Ω ±1 % soit ±0.5 mA

Sorties analogiques

Nombre	1
Type	Choix (Tension, Courant)
Plage	0 - 10 VCC / 0 - 20 mA
Charge maxi	5 mA/500 Ω
Précision	± 0.5 % valeur sortie ± 20 mV ± 0.5 % valeur sortie ± 100 µA

Capteur magnétique

Plage de tension (crête à crête)	2 V à 50 V efficace
Plage de la fréquence	4 Hz à 15 kHz
Tolérance de mesure	0.2 %

Sortie Régulation de Tension

Type	5 V TTL PWM ± 10 VCC avec interface IG-AVRi

Sortie Régulation Vitesse

Sortie Tension	± 10 VCC / max.15 mA
Sortie à travers résistance	± 10 VDC par résistance 10 kΩ max . 1mA
PWM	500÷3000 Hz / 5V / max. 10mA

Communications

RS232	Direct/Modbus, non-isolé
RS485	Direct/Modbus, isolé
Port Afficheur	non-isolé RS485, Connexion pour afficheur uniquement
Port USB	Direct, isolé
Port Ethernet	LAN/Internet, Modbus TCP, SNMP, WebServer, AirGate
CAN1	Modules d'extension 250 kbps, max 200 m, Isolé
CAN2	Intercontroller et Extensions Com 250 / 50 kbps, max 200 / 1000 m, Isolé

Dimensions, bornes et montage

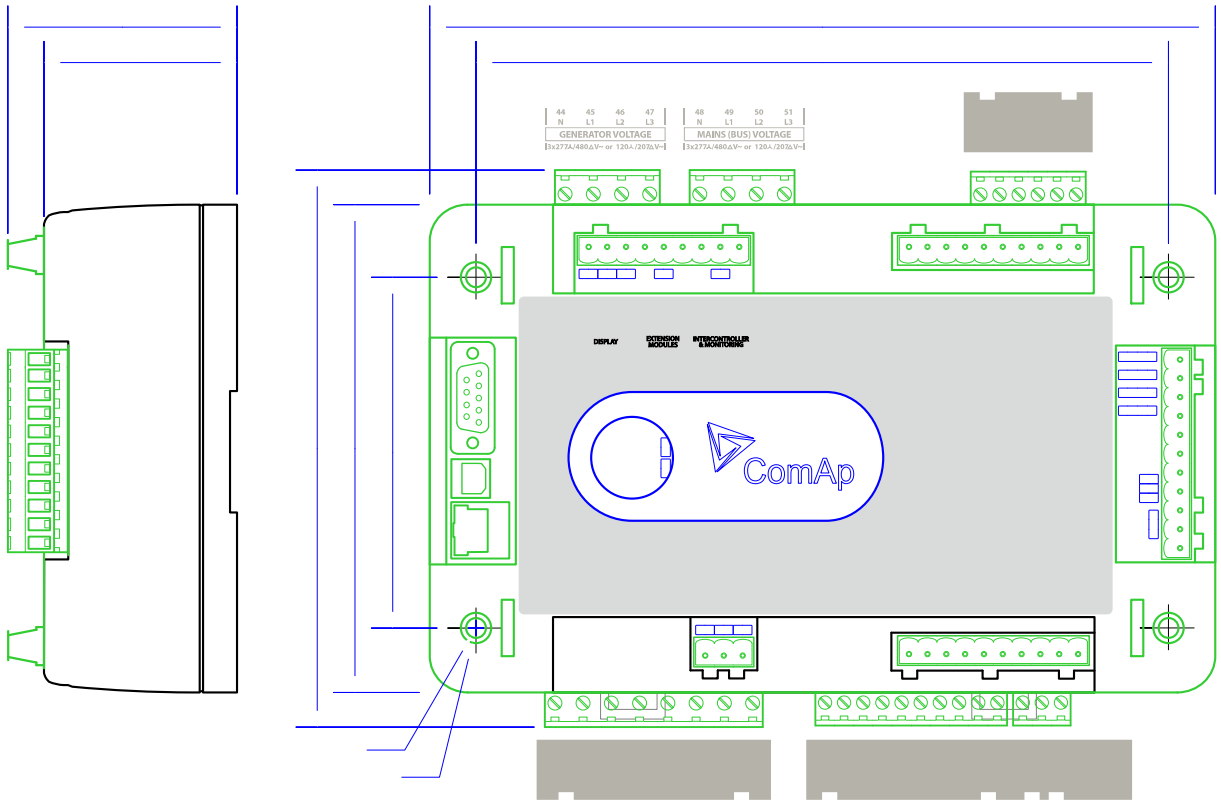

Montage sur porte d'armoire (InteliVision 5)

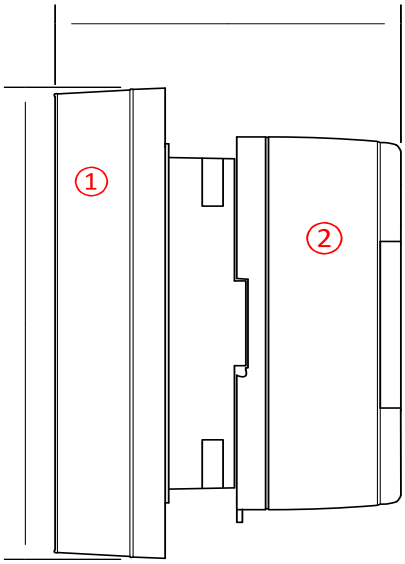

Montage sur Rail DIN

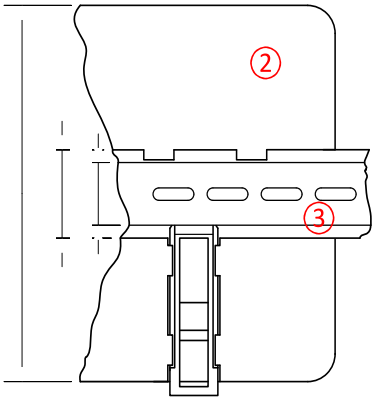

① InteliVision 5

② InteliSys Gas

③ DIN rail

④ InteliVision 8

Montage sur porte d'armoire (InteliVision 8)

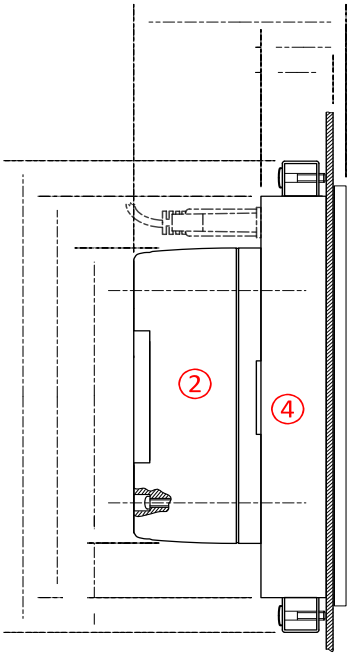

Modules d'extension disponibles

Produit	Description	Référence
Inteli IO8/8	8 entrées binaires, 8 sorties binaires et 2 sorties analogiques en une seule unité (micro switch pour passer en IO16/0)	I-IO8/8
Inteli IO16/0	Micro switch pour passer en IO16/0 - 16 entrées binaires	I-IO8/8
Inteli AIN8	8 Entrées analogiques (R, I, V) et une entrée impulsion/fréquence	I-AIN8
Inteli AIN8TC	8 Entrées analogiques thermocouple	I-AIN8TC
Inteli AIO9/1	9 Entrées analogiques (4x DC, 4x thermocouples, 1x R)	I-AIO9/1
IS-AIN8	8 Entrées analogiques (R, I, V) - boitier métallique	IS-AIN8
IGS-PTM	8 Entrées binaires, 8 Sorties binaires, 4 entrées et 1 sorties analogiques	IGS-PTM
IGL-RA15	15 sorties LED binaires (3 couleurs) - boitier métallique	IGL-RA15
I-AOUT8	8 Sorties analogiques	I-AOUT8
InternetBridge-NT	Connexion via Internet (PC et Modbus) à tous les contrôleurs sur le CAN2 ou RS485	IB-NT
I-LB+	Connexion directe (PC) à tous les contrôleurs en CAN2 ou RS485	I-LB+

Produits associés

Produit	Description	Référence
InteliVision 5	Afficheur couleur 5.6" pour la surveillance et le contrôle	INTELIVISION 5
InteliVision 8	Afficheur couleur 8" pour visualisation avancée, contrôle & courbes, support USB	INTELIVISION 8
InteliVision 12Touch	Afficheur couleur tactil 12" pour visualisation avancée, contrôle et courbe, support USB	RD1IV12TBZH
InteliVision 18 Touch	Afficheur couleur tactil 17"prévu pour la visualisation et contrôle de plusieurs contrôleurs ou pour une installation de cogeneration.	IRD31840PBIE
ECON-4	Régulation de vitesse numérique dédié pour les moteurs gaz ou diesel.	ECON-4

Fonctions et protections

Description	ANSI code	Description	ANSI code	Description	ANSI code	Description	ANSI code
Vérification synchronisation	25	Perte d'excitation	40	Sur intensité (IDMT)	51	AC reclosing	79
Sous tension	27	Déséquilibre de courant	46	Courant de terre IDMT	51N+64	Sur fréquence	81H
Surcharge	32	Tension asymétrique et séquence des phases	47	Facteur Puissance	55	Sous fréquence	81L
Délestage	32P	Surveillance température	49T	Sur tension	59	ROCOF	81R
RetourPuissance	32R	Sur Intensité Alternateur	50	Niveau Gaz (fuel)	71		
Sous Intensité	37	Défaut courant de terre	50N+64	Saut de vecteur	78		

Certificats et Normes

Ce produit répond aux exigences CE

- EN 60068-2-6 ed.2:2008
- EN 60068-2-27 ed.2:2010
- EN 60068-2-30, May 2000
- EN 60068-2-64
- EN 61010-1:2003

Ce produit est testé selon les normes :

- VDE AR N 4105:2011; DIN VDE V 0124-100:2012 (Cl. 5.3.3, 5.3.4, 5.3.6, 5.4.3, 5.4.5, 5.4.6, 5.5)
- BDEW Medium-Voltage Guideline: 2008; FGW TR3:2013 (Clauses 4.2.2, 4.2.3, 4.2.4, 4.3.2, 4.3.3, 4.3.4., 4.5, 4.6., 4.7)

Tous les certificats et normes sont disponibles sur : https://webstore.iec.ch/

ComAp The heart of smart control

Fabriquant :
ComAp a.s.
République Tchèque
Tel: +420 246 012 111

Distributeur:
H-T-F.
18, rue de Gournay 60110 Méru
Tél : 03 44 14 06 63
E-mail: contact@h-t-f.fr Internet : www.h-t-f.fr

Web: www.comap-control.com E-mail: info@comap-control.com

© ComAp. Caractéristiques et spécifications sont sujettes à modification sans avis préalable

Document traduit par la société H-T-F reste sa propriété intellectuelle
Distributeur et représentant officiel de la marque
ComAp sur le territoire français et les pays du Maghreb. Date : 05/04/2021